ՀԵՆԱՊԱՏԻ ՎՐԱՅԻ ՄԵՏԱՂԱԿԱՆ ՃԱՂԱՇԱՐ

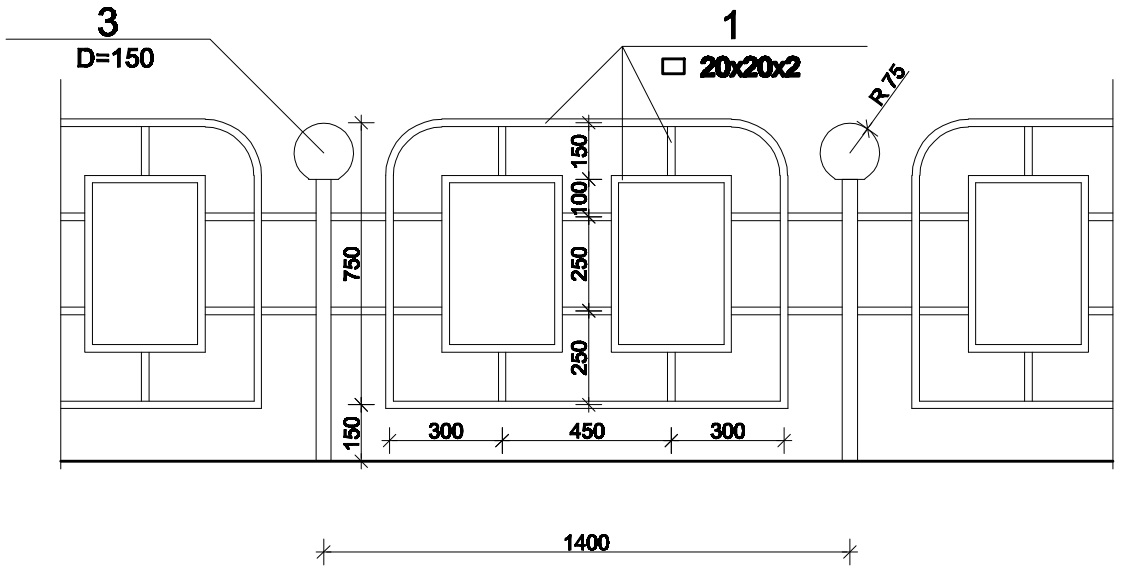

ՄԱՍՆԱԳԻՐ 1.4 գ.մ ԲԱԶՐԻՔԻ ՀԱՄԱՐ

ԴԻՐՔ N N		ԱՆՎԱՆՈՒՄԸ		ՔԱՆԱԿԸ	ՀԱՓԱՆ ՄԻԱՎՈՐԸ
1	ГОСТ30245-2003	▭ 20x20x2	L =9000	1	11.00
2	ГОСТ10704-914	Ø40x2	L =1100	1	2.10
3	Դեկորատիվ գլխադիր	D=150		1	
4		Φ10 A500c	L =250	2	0.62
5	Ներդիր	100x100x4		1	0.35

ՀԱՆԳՈՒՅՑ «Ա-Ա»

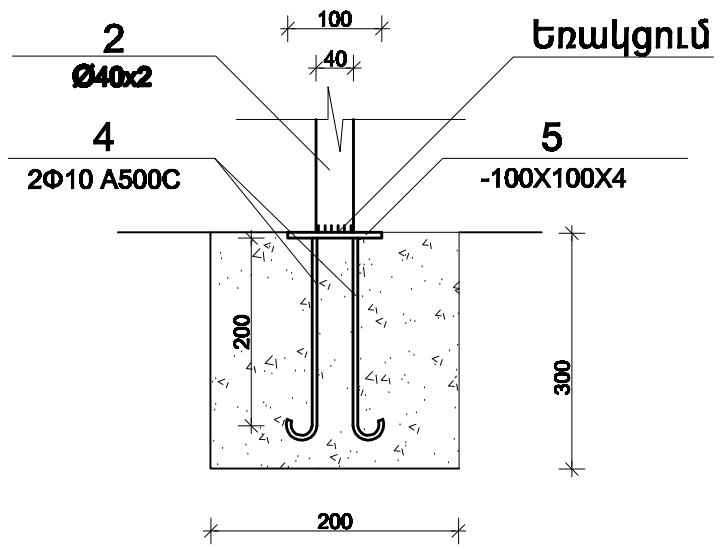

MIROAR architectural studio	ՄԱՐՏ-Տ	Կ. ԲԱԲԱՅԱՆՅԱՆ		Երևանի քաղաքի Աջափնյակ վարչական շրջանի Արխյան 5 շենքի բակային տարածքի բարեկարգման նախագիծ Պատվիրի համար՝ ԵԱ-ՊՇԱԲ-14/64	
	ԿԱՏԱՐՈՂ	Ա. ԿԱՐԱՊԵՏՅԱՆ		ԲԱՐԵԿԱՐԳՈՒՄ	ՓՈՒԼ ԱԼ / ՖՈՒՐԹ 5 / ՖՈՒՐԹԵՐ 8
	«ՄԻՈՌԱՐ» ՍՊԸ			ՀԵՆԱՊԱՏԻ ՎՐԱՅԻ ՄԵՏԱՂԱԿԱՆ ՃԱՂԱՇԱՐ	ԱՐՁԱՆԱԳՐ Ի.15422